TB5-32
TB5-42
TB5-62
TB5-122
TB5-202
TB3-32
TB3-42
TB3-62
TB3-122
TB3-202
TB1-32
TB1-42
TB1-62
TB1-122
TB1-202
TBC-32
TBC-42
TBC-62
TBC-122
TBC-202

梯型（三角）バケット

三角バケット TB

排水路・用水路等の溝掘削に

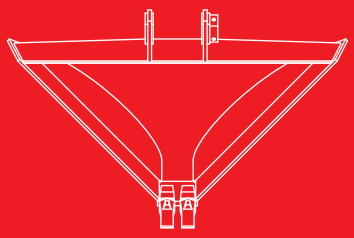

TB1・TB3・TB5

TBC

暗渠バケットとも呼ばれる、排水路・用水路等の溝掘削に適したバケットです。

Maxis
株式会社マクシスコーポレーション

Triangle Bucket

梯型(三角)バケット

三角バケット TB

TB5-32 TB5-42 TB5-62 TB5-122 TB5-202
TB3-32 TB3-42 TB3-62 TB3-122 TB3-202
TB1-32 TB1-42 TB1-62 TB1-122 TB1-202
TBC-32 TBC-42 TBC-62 TBC-122 TBC-202

■本体寸法

▼TB1･TB3･TB5

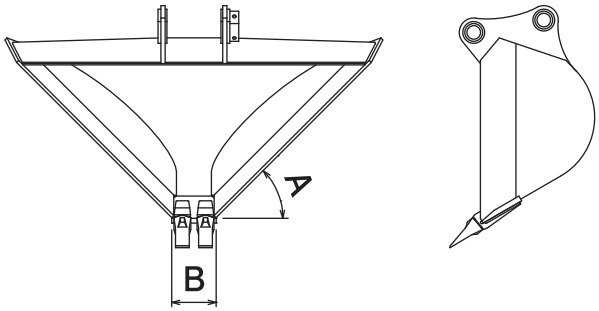

▼TBC

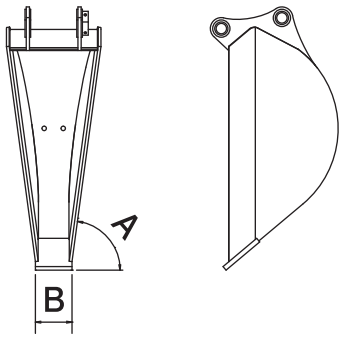

■梯形(三角)バケット TB5 主な仕様

型　　式	TB5-32	TB5-42	TB5-62	TB5-122	TB5-202
本体クラスの目安　ton	3～4	4～5	6～8	12～14	20～22
傾斜角度　A　°	63.4(5分)				
バケット先端幅　B　mm	300				

■梯形(三角)バケット TB3 主な仕様

型　　式	TB3-32	TB3-42	TB3-62	TB3-122	TB3-202
本体クラスの目安　ton	3～4	4～5	6～8	12～14	20～22
傾斜角度　A　°	73.3(3分)				
バケット先端幅　B　mm	300				

■梯形(三角)バケット TB1 主な仕様

型　　式	TB1-32	TB1-42	TB1-62	TB1-122	TB1-202
本体クラスの目安　ton	3～4	4～5	6～8	12～14	20～22
傾斜角度　A　°	45(1割)				
バケット先端幅　B　mm	180		200	300	400

■暗渠バケット TBC 主な仕様

型　　式	TBC-32	TBC-42	TBC-62	TBC-122	TBC-202
本体クラスの目安　ton	3～4	4～5	6～8	12～14	20～22
傾斜角度　A　°	82.3				
バケット先端幅　B　mm	150	200		250	

※クラスが異なる油圧ショベルには取付けることができません。※形状はクラスにより異なります。
※仕様は、改良のため予告なく変更することがあります。

Maxis
株式会社マクシスコーポレーション
https://www.maxis.co.jp