ガリガリ君

TH-62
TH-122
TH-202

※写真は TH-122です。

低騒音・低振動

アスファルト・コンクリート切削機

ガリガリ君

各種切削工事をスピーディー&パワフルに処理!

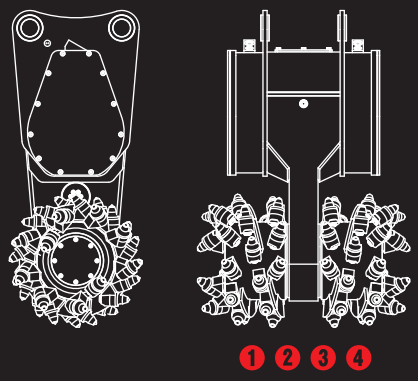

❶2ポンプ合流でも使用可能

❷ビット切削方式で騒音も静か

❸コンパクト&シンプルで取扱いが簡単

❹デュアルドラムの丸ビットで切削

Maxis
株式会社マクシスコーポレーション

低騒音・低振動

アスファルト・コンクリート切削機

ガリガリ君

TH-62 TH-122 TH-202

ガリガリ君

Cutter Heads

■本体寸法

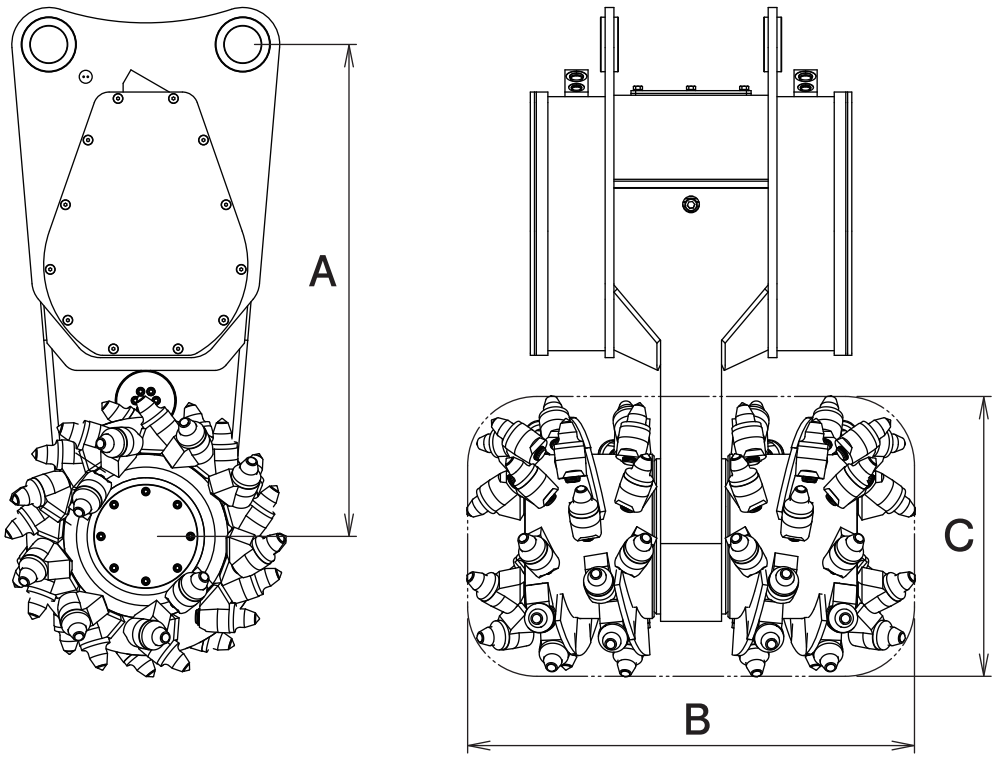

■主な仕様

型式	TH-62	TH-122	TH-202
本体クラスの目安 ton	6～8	12～14	20～22
最大使用圧力 MPa	27.4	31.4	-
使用圧力 MPa	-	-	27.4*
本体長さ A mm	950	1070	1240
ドラム幅 B mm	925	970	1020
ドラム外径 C mm	⌀505	⌀605	⌀655
回転数 rpm	81(120L/min時)	110(200L/min時)	164(400L/min時)
最大出力トルク N·m	5840	7460	9620
切削力 kN	23	25	29
質量 kg	750	1280	1790

*TH-202使用圧力補足:リリーフ弁内蔵。
※ブレーカ配管又は往復配管のいずれかの油圧配管が必要です。※背圧が3.4MPa以上の場合は、ドレン配管が別途必要です。
※クラスが異なる油圧ショベルには取付けることができません。※仕様は、改良のため予告なく変更することがあります。

Maxis
株式会社マクシスコーポレーション
https://www.maxis.co.jp